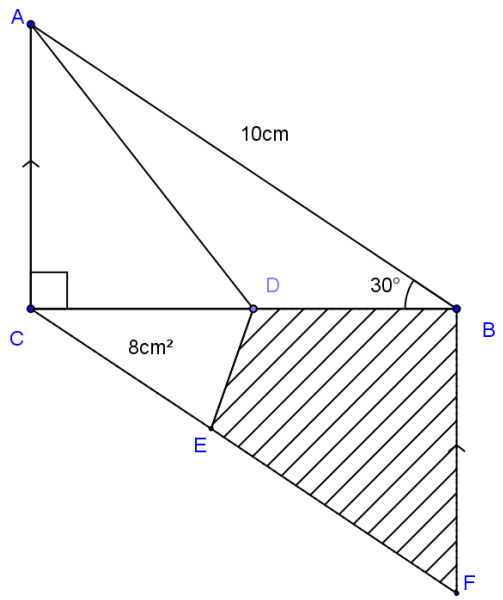
A
10cm
D
30°
B
C
8cm²
E
F

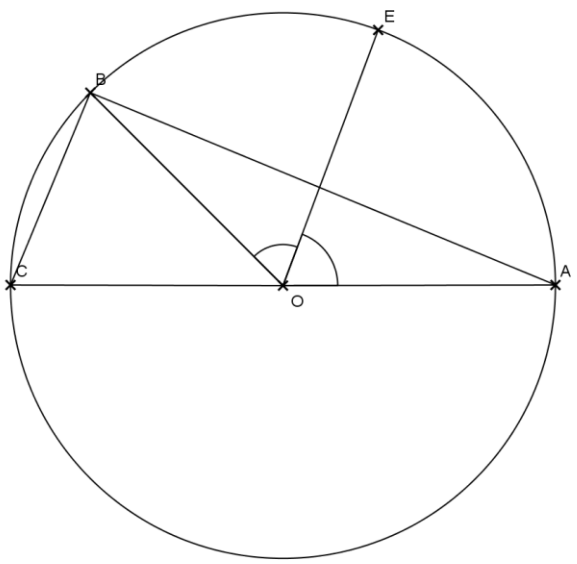
E
B
C
O
A